Gretsch-Unitas GmbH
Baubeschläge
Johann-Mausstr.3
71254 Ditzingen

Größe / size / force EN2

Größe / size / force EN3,4,5

M-00097-00-0-00 Sheet 2
03.08.05
Edition1

OTS 430

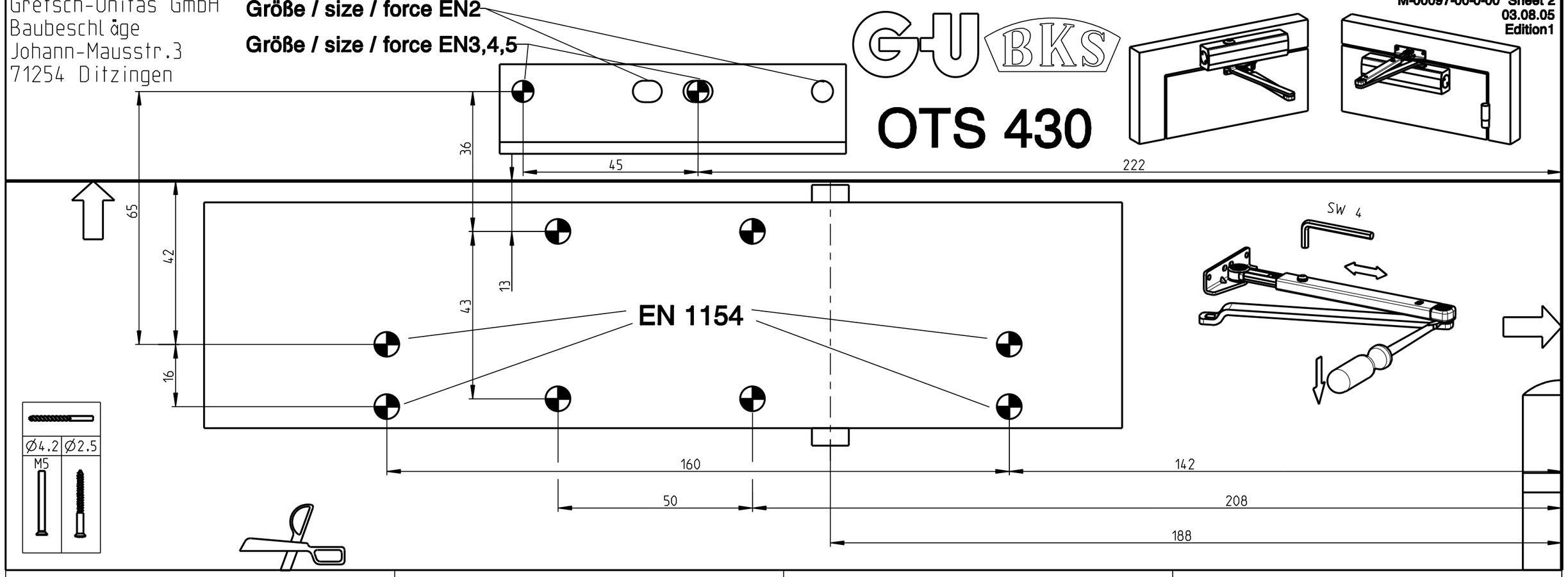

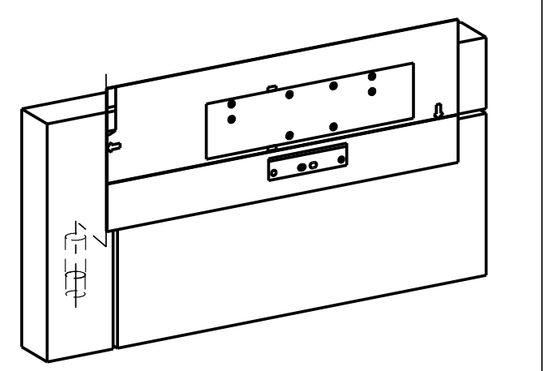

1

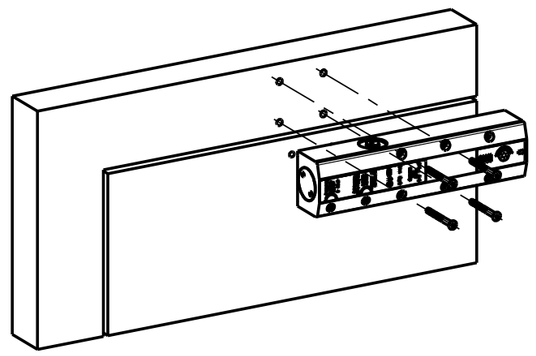

2a

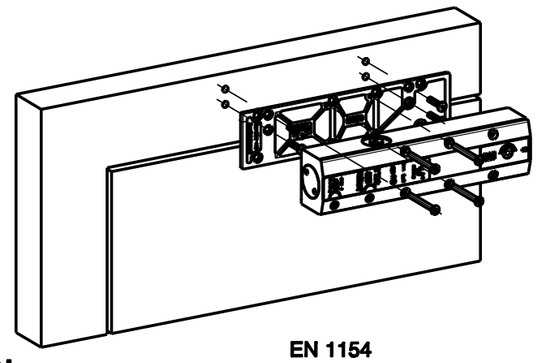

2b

EN 1154

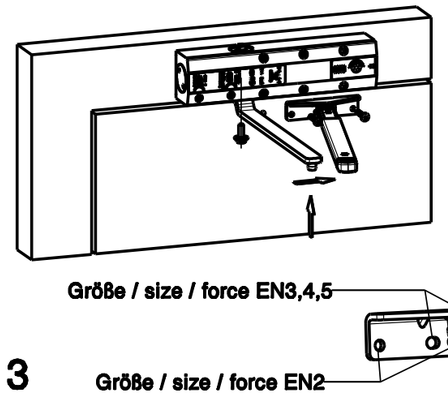

3

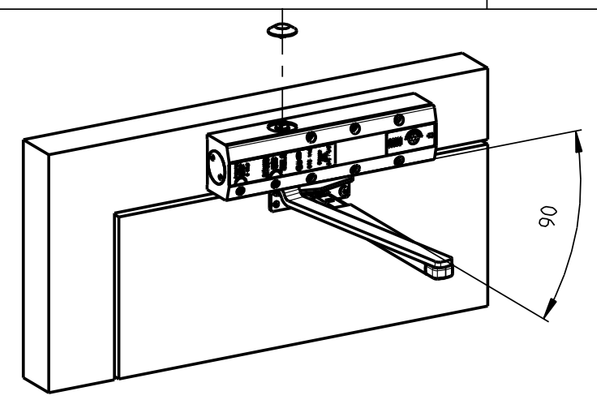

4

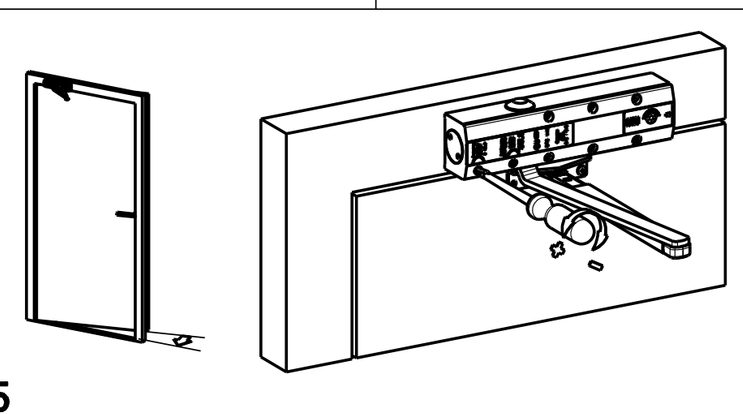

5

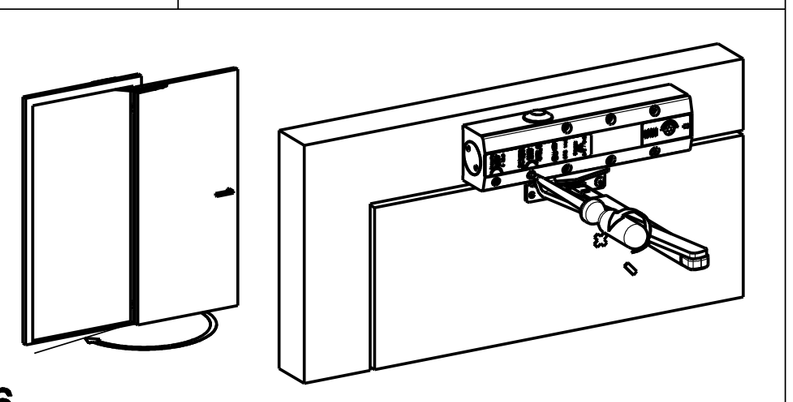

6

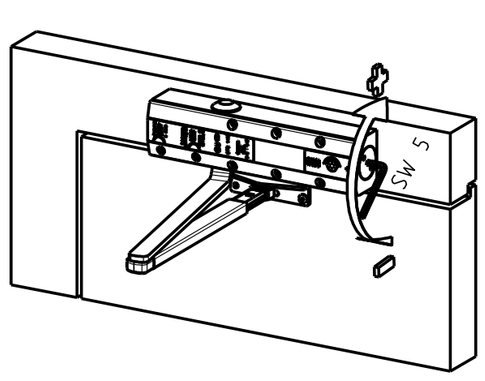

7

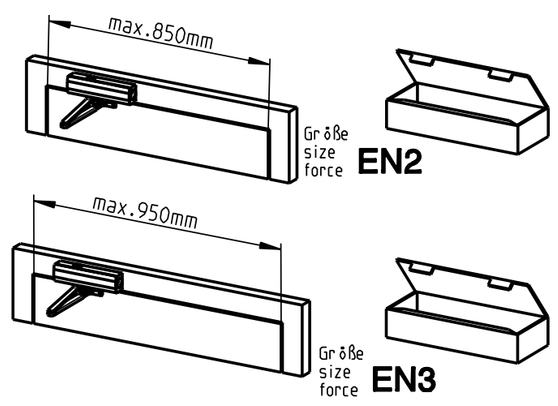

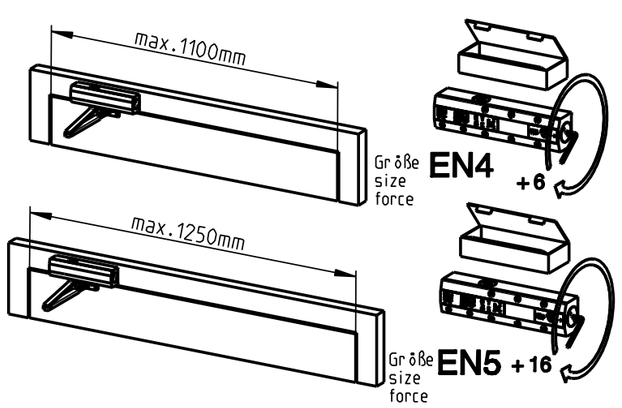

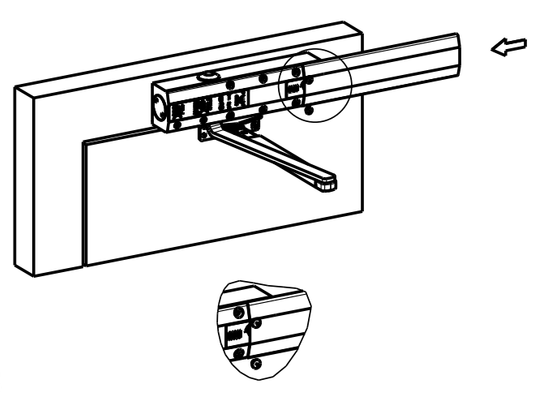

8